Gründung Elternhaus

M.1:100

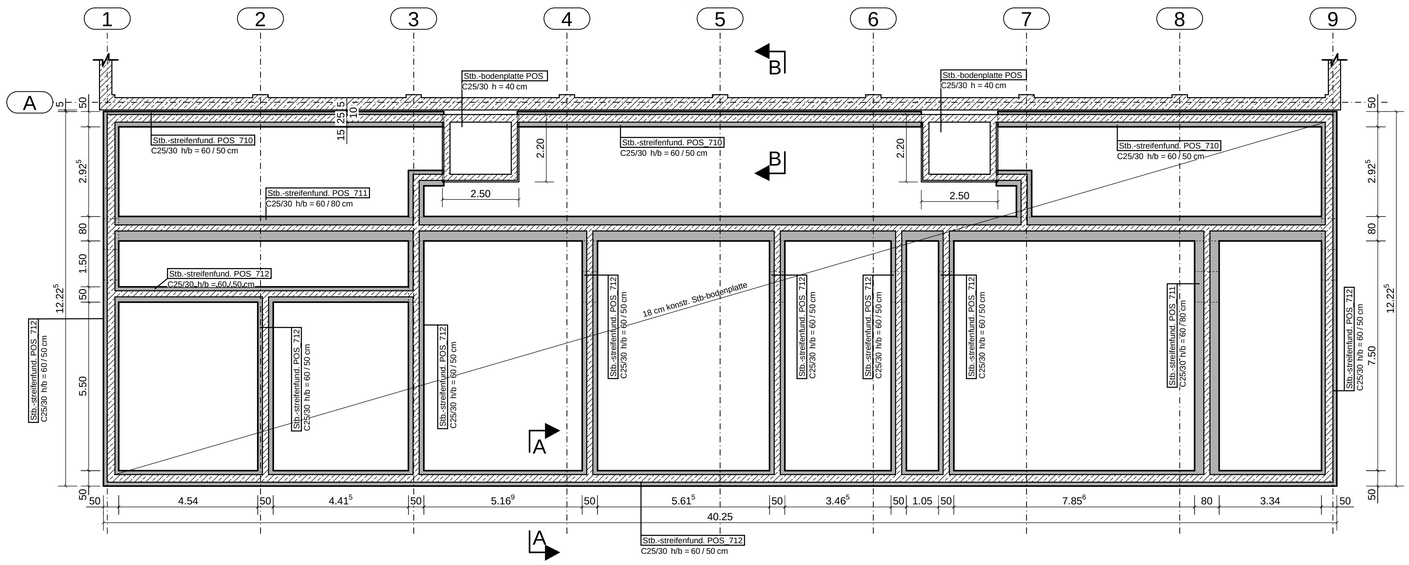

A - A

M. 1:50

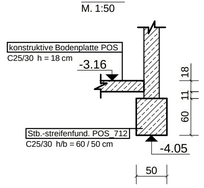

B - B

M. 1:50

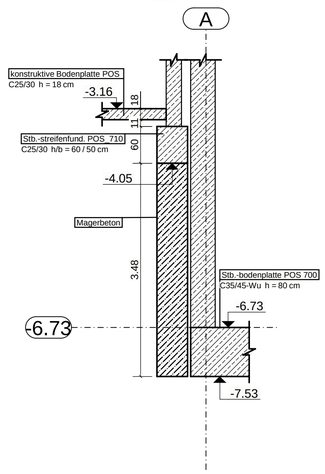

Index	Datum	Änderung
00	23.10.2025	Zeichnung erstellt

Übersichtplan
unmaßstäblich !

BAUVORHABEN: NEUBAU ELTERNHAUS-WIRTSCHAFTSHOF-PARKHAUS
KÖLNER PLATZ 1
80804 MÜNCHEN

BAUHERR: MÜNCHEN KLINIK gGmbH
THALKIRCHENER STRASSE 48
80337 MÜNCHEN

VERTRETEN DURCH: MÜNCHEN KLINIK BAU PROJEKTGESELLSCHAFT mbH
KÖLNER PLATZ 1
80804 MÜNCHEN

Planer: IB Prof. Dr.-Ing. Vogt
Planungsgesellschaft mbH
Schönbachstraße 2
04299 Leipzig
Tel.: 0341 23 30 559
Mail: info@ib-prof-vogt-leipzig.de

FACHPLANER STATIK:	FACHPLANER HLS+ELT:	FACHPLANER MEDIZINTECHNIK:	FACHPLANER AUSSENANLAGEN:
IB Prof. Dr.-Ing. Vogt Planungsgesellschaft mbH Schönbachstraße 2 04299 Leipzig	.	.	.

Planungsphase: VORPLANUNG

Planinhalt: Positionsplan Gründung Elternhaus

GEZEICHNET:	BEARBEITET:	GEPRÜFT:	DATUM:	MASSSTAB:
Leh.	Leh.		23/10/25	1:100 1:50

PLANNUMMER:	INDEX:	STATUS:
KS-EWP-GR-V-T-P-102	00	p

Tekla Structures